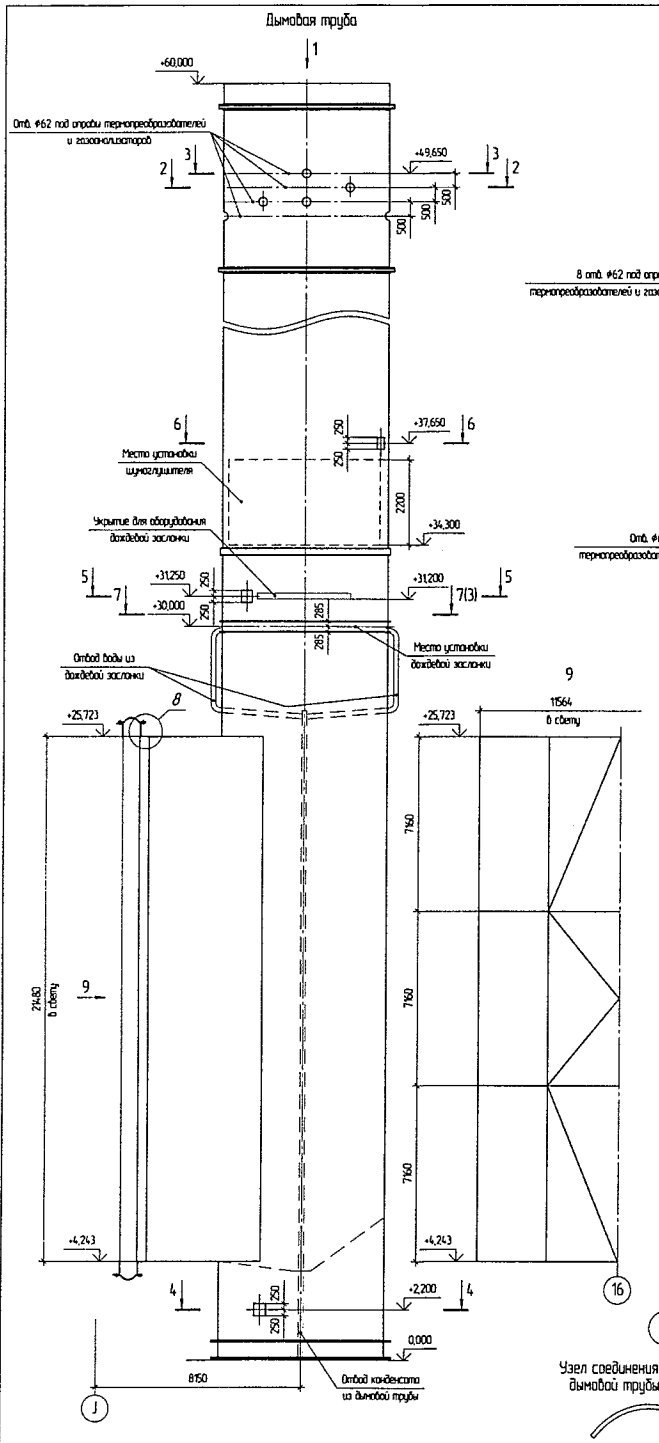

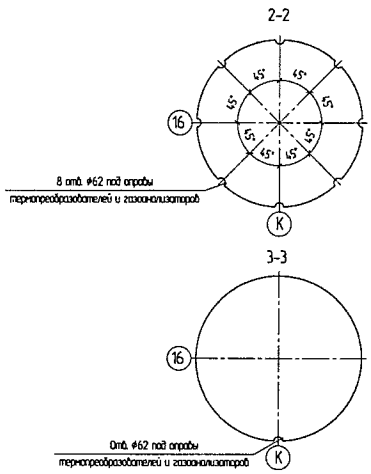

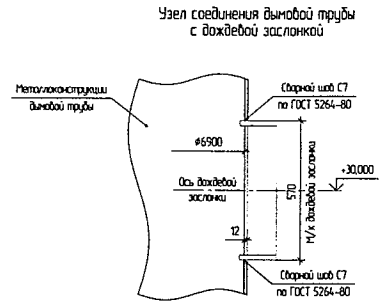

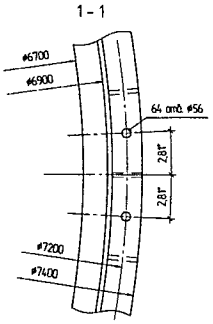

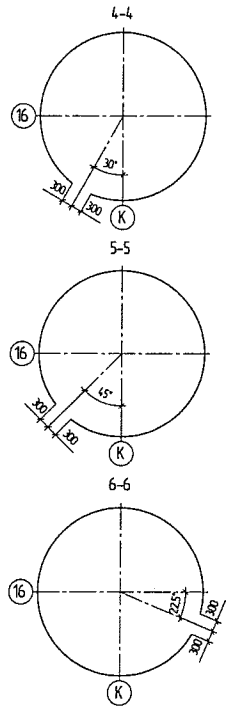

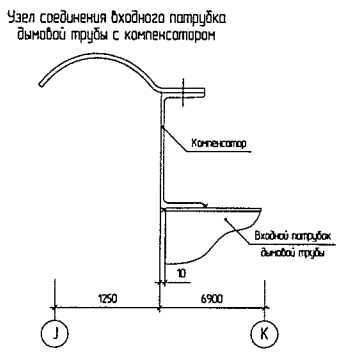

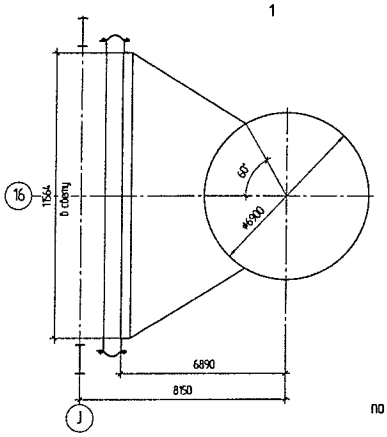

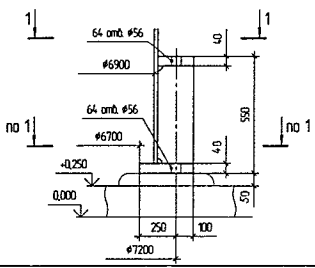

1. Дымовая труба расположена в г. Южноуральск, Челябинской области и предназначена для отвода газов температурой не более 140°С. Отметка верха дымовой трубы +60,000 м. За относительный уровень 0,000 м принят уровень чистого пола котельного отделения.
2. Давление отводимых газов принять +300...-200 кгс/см².
3. Климатические условия:
   - район строительства – Челябинская область;
   - III снеговой район;
   - нормативное значение ветрового давления;
   - средняя температура наиболее холодной пятидневки – минус 34°С.
4. Климатическая зона по ГОСТ 16350, районирование по СП 20.13330.2011.
5. Сейсмичность площадки строительства – 6 баллов.
6. Степень агрессивного воздействия среды – неагрессивная.
7. В дымовой трубе устанавливается дождевая заслонка весом ~9,6 т и шумоглушитель весом ~6,2 т, а также оправы для термопреобразователей и газоанализаторов.
8. В состав металлоконструкций дымовой трубы входят:
   - ствол дымовой трубы с входным патрубком;
   - металлоконструкции молниезащиты;
   - площадки и лестницы, включая площадки для размещения огней "ЗОМ";
   - лазы-люки;
   - металлоконструкции дренажа конденсата в пределах дымовой трубы;
   - укрытие оборудования дождевой заслонки.
9. Толщина стенок дымовой трубы принята следующей (материал – сталь 19Г2С-12 по ГОСТ 19281-89):
   - на участке 0,000...+26,900 м – 14 мм;
   - на участке +26,900...+42,400 м – 10 мм;
   - на участке +42,400...+60,000 м – 8 мм.
10. Толщина стенок входного патрубка – 6 мм.
11. Толщина стенок дымовой трубы и входного патрубка приняты по результатам предварительных расчетов. Все изменения толщин элементов при рабочем проектировании должны быть подтверждены соответствующими расчетами и согласованы с ОАО "ЗИОМАР".
12. В состав проектной документации основного комплекта марки КМ должны входить ведомость чертежей данного комплекта, общие указания, чертежи основных планов, разрезов, узлов, нагрузки на фундаменты, расчеты металлоконструкций.

В состав проектной документации основного комплекта марки КМД должны входить:
- ведомость технической документации для монтажа;
- монтажные чертежи согласно ведомости;
- чертежи сборочных единиц и деталей.

Монтажные чертежи должны содержать, как схему конструкций, так и узлы установки всех элементов, а также технические требования по их установке.

Сборочные чертежи должны быть выполнены в соответствии с ГОСТ 21.502-2007 и ГОСТ 21.101-2009.

Вся информация по отправочной марке с любым количеством входящих деталей должна находиться на одном чертеже, то есть: сама сборка, её позиции, спецификация, количество отправочных марок, технические требования на изготовление. Отдельные детализировочные чертежи и спецификации НЕ ДОПУСКАЮТСЯ. Однотипные отправочные марки необходимо располагать на одном листе. Монтажные и сборочные чертежи желательно выполнять на формате А1.

13. Предварительная масса металла, кг:

двутавры	30Ш2 – 400;	труба квадратная	160×8 – 100;
швеллеры	10П – 100;	круг:	⌀20 – 400;
	14П – 5500;		⌀25 – 100;
	20П – 5200;	лист:	14 – 1300;
уголки	25×4 – 800;		16 – 200;
	50×5 – 100;		18 – 23800;
	63×5 – 1200;		110 – 61000;
	70×7 – 2300;		112 – 5000;
	80×6 – 1400;		114 – 44000;
	125×8 – 100;		120 – 23000;
	140×9 – 200;		130 – 27100;
трубы	⌀48×3,5 – 500;		140 – 15800.
	⌀108×6 – 700;		
	⌀114×5 – 300;		Итого: 221700 кг.
	⌀219×5 – 600;		
	⌀273×12 – 500;		

14. Ствол дымовой трубы снаружи будет покрыт жидким теплоизоляционным спецсоставом, входной патрубок наружной теплоизоляцией. Вся теплоизоляция будет выполнена отдельным проектом.

Согласовано "ЗИО-Подольск"								Котел-утилизатор П-140 ст. 2 для ПГУ-410 Южноуральской ГРЭС-2	1402.531.001 ТЧ
Отдел	Фамилия	Подпись	Дата						
				Изм	Лист	№ докум.	Подп.	Дата	Дымовая труба КУ с площадками и лестницами. Теоретический чертеж	Лит.	Масса	Масштаб
				Разраб.		Билаха					–	–
				Пров.		Крупенев		04.12		Лист 1	Листов 3
Согласовано СКБ										ОАО "ИК ЗИОМАР"
ОУК-4	Кусакин		04.12	Нач.отд.		Быковский				
ОУК-4	Парфенов			Н.контр.						
				Утв.		Мишустин		04.12		

Копировал

Формат А1

1402.531.001 ТЧ

Перв. примен.

Справ. №

Подп. и дата

Взам. инв. №

Инв. № дубл.

Подп. и дата

Инв. № подл.